Wpust płaski w ścieku przy zatoce autobusowej

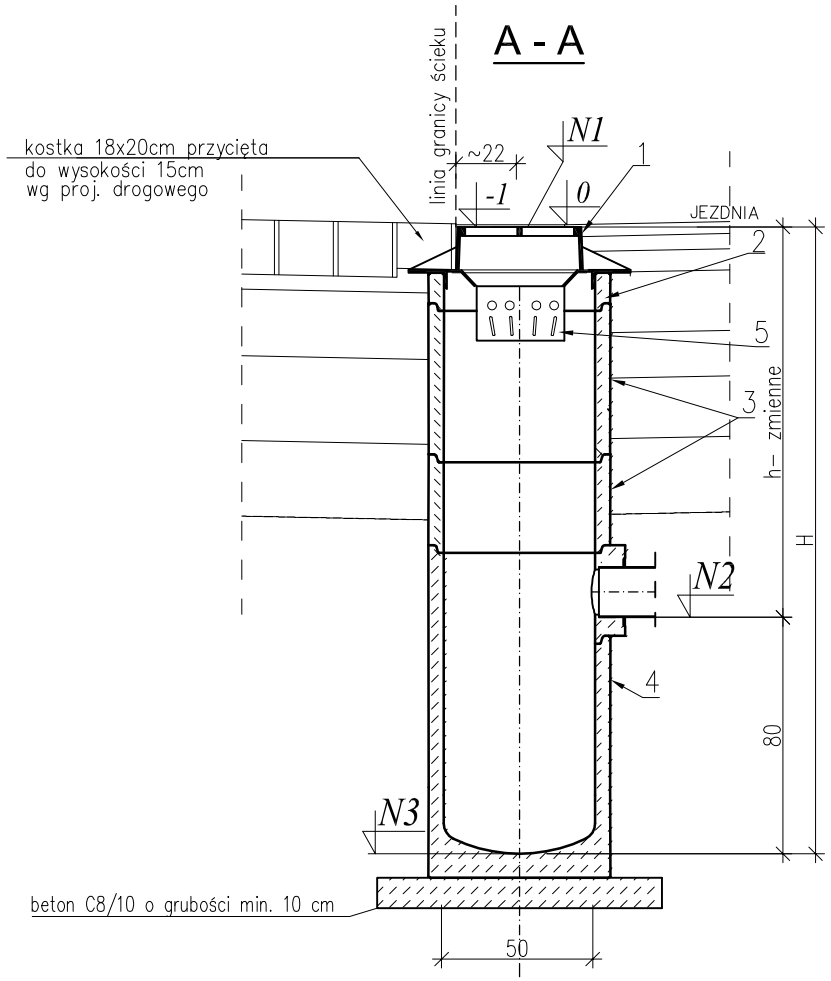

Widok z góry

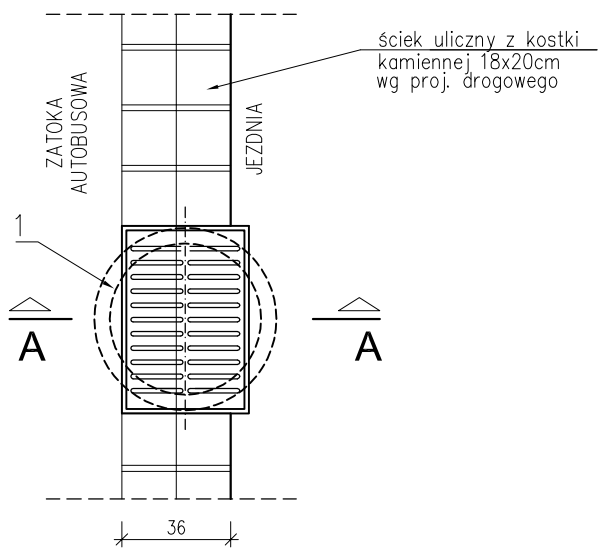

Wpust płaski przy krawężniku 6cm

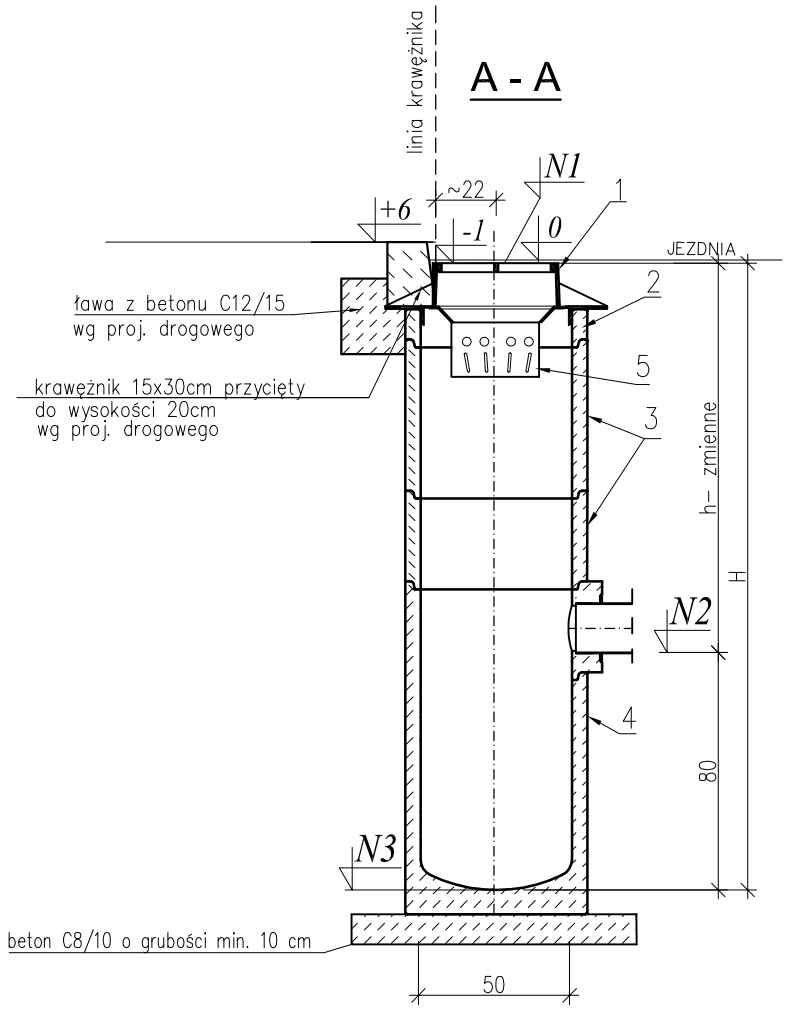

Widok z góry

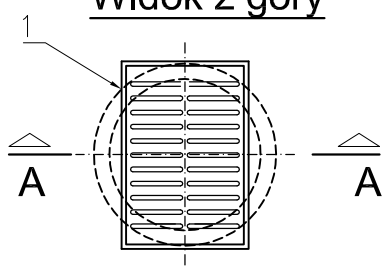

ZESTAWIENIE ELEMENTÓW DLA WPUSTU PŁASKIEGO

Nr	Element	Ilość	Materiał
1	Wpust uliczny płaski kołnierzowy klasy D400 zamykany zawiasowo z koszem do wyłapywania zanieczyszczeń	1	żeliwo
2	Krąg wieńczący zbrojony pod kratę (przystosowaną do zamontowania kosza)	1	beton min. C35/45
3	Kręgi bez odpływu	n	beton min. C35/45
4	Dno studzienki z odpływem DN160 lub 200 z przejściem szczelnym	1	beton min. C35/45
5	Osadnik zanieczyszczeń (kosz)	1	stal ocynkowana

UWAGA:
1. Zestawienie wpustów w tabeli.
2. Przed wytyczeniem wpustu należy wytyczyć linię krawężnika.
3. Rozmieszczenie i rzędne wpustów zgodnie z proj. drogowym.
4. Szczegóły rozwiązań w zakresie konstrukcji wg projektu drogowego

Fundusze Europejskie Pomoc Techniczna | Rzeczpospolita Polska | Unia Europejska Fundusz Spójności

Projekt pn. „Finansowe i planistyczne narzędzia w programowaniu i wdrażaniu Gminnego Programu Rewitalizacji Miasta Wałbrzycha"współfinansowany jest ze środków Funduszu Spójności w ramach Programu Operacyjnego Pomoc Techniczna na lata 2014-2020

Inwestor

ZDKiUM WAŁBRZYCH

GMINA WAŁBRZYCH
PL. MAGISTRACKI 1, 58-300 WAŁBRZYCH

ZARZĄD DRÓG, KOMUNIKACJI I UTRZYMANIA MIASTA W WAŁBRZYCHU
UL. MATEJKI 1, 58-300 WAŁBRZYCH

Jednostka projektowa

BIURO PROJEKTÓW DRÓG I MOSTÓW
"BBKS-PROJEKT" Sp. z o.o.
UL. OJCA BEYZYMA 10/1, 53-204 WROCŁAW
TEL. (071) 364 79 80, FAX (071) 364 79 90
www.bbks-projekt.pl, e - mail: sekretariat@bbks-projekt.pl

Stadium: PROJEKT WYKONAWCZY

Zamierzenie budowlane

ZADANIE 4 -
"Przebudowa drogi gminnej nr 116525D - ul. Paderewskiego wraz z uporządkowaniem Placu Powstańców Warszawy w Wałbrzychu "

"Przebudowa drogi gminnej nr 116527D - ul Staszica oraz przebudowa placu przy ul. Piłsudskiego w Wałbrzychu"

"Przebudowa Placu Konstytucji 3 Maja w Wałbrzychu"

Nr tomu: 02

Obiekt budowlany: **Plac Konstytucji 3 Maja**

Branża: OW

Biuro: BBKS Projekt

Tytuł rysunku: SCHEMATY KONSTRUKCYJNE PRZY WPUSTACH

Stanowisko	Imię i nazwisko	Nr uprawnień budowlanych / specjalność	Podpis
Projektant branży sanitarej			
Opracowała:			
Sprawdzający branży sanitarej			

Nr umowy	Data opracowania	Skala	Nr rys.	Arkusz
ZDKiUM/U-INW/52-W/2019 ZDKiUM/U-INW/153-W/2019	11/2019	1:25	PW-02-OW-3.1	1/1